ERITREAN PEOPLE'S LIBERATION FRONT

FACSIMILE TRANSMISSION

From	To
Name: EPLF	Name: EMNETU TESFAY
Address: ERITREA	Address: STAVANGER NORWAY
Telefax no.: 873-1310242	Telefax no.: 4-503632
Date: 31-12.87 — Number of pages: 1	If all pages not received properly, call immediately on

ዓብ ብ/ትግርኛ

ብቕዲ ግርጊ ሰዓሊ ሰላም ተቐበል:

- ንኣታ ተሓፋስ ክሰጥ ንዚ ተሓርሕን ንኣና ዘላ
- ሓደ ነገር ክገልጽ ንዚ ንቕጠል ወረቐት: ወትን ወትን ሰለዝኾነ: ንብቲ ቅጽበት ገሊሕን መቐርቀሊ ሰለዚ ክሕሸ ክሕሸ ንብላ ዘሎን ክጋገ ንዓና ተጻዊሕ ሓሳብ: ቀጻሊ ALARM ክገብር
- ነገሮት ዝሓሸ ሓሳብ ክሕሉ ንብተልዒ ተሓባሪ ክሰጥ ኣሎ::

EPLF TELEFAX

From ሚኒስትር ፡ ተክላይ

Fax No. 04-503901

To ዋ-ፕሬስ

Fax No. 873-1310242

Date	Time	Page 1 of
04.05.88	22.00	2

ይመለከት ጉዳዩ!

ከመጋቢት ፡ መግለጽ ጊዜ ፡ telefax አለይድ ሃገሮች ፡ ገዝተዋ ፡ 31/12 ረዳለይ። ሕዝብ ፡ ሕዝብ ፡ ፈቃድ ፡ አስጠብቆና ፡ ነጋሪዎቻቸው ፡ ናብ ፡ ጎርሓይ ፡ ሓንቲ ፡ telefax ፡ ሕዚ ፡ መጺዎ ፡ ጊዜ ሕግር ፡ ተዘሊሎ ፡ ስለ ፡ ገስጊሕ ፡ ተገሊጹ ፡ ዘሎ ፡ ክፍታታት ፡ ተገሊጹ ፡ ጽንብር። እዚ ፡ ክስ ፡ ጎዒሉ ፡ ጊዜ ፡ ይጥይስ ፡ ናይ ፡ መርቶ ፡ ስ ፡ ግቕጊ ፡ ናይ ፡ ባቕሊ ፡ መርቶ ፡ ናይ ፡ ተለፋ ፡ ክስ ፡ መሰጽ ፡ ሃመሳሳሊ ፡ ጊዚ ፡ ጊዜ ፡ ይገይ ፡ ተሬ ፡ ጊዜ ፡ ተጎዲ ፡ ጊዜ ፡ ተሓሊ ፡ ጊዜ ፡ ተሓሊ ፡ ጊዜ ፡ ተሓሊ

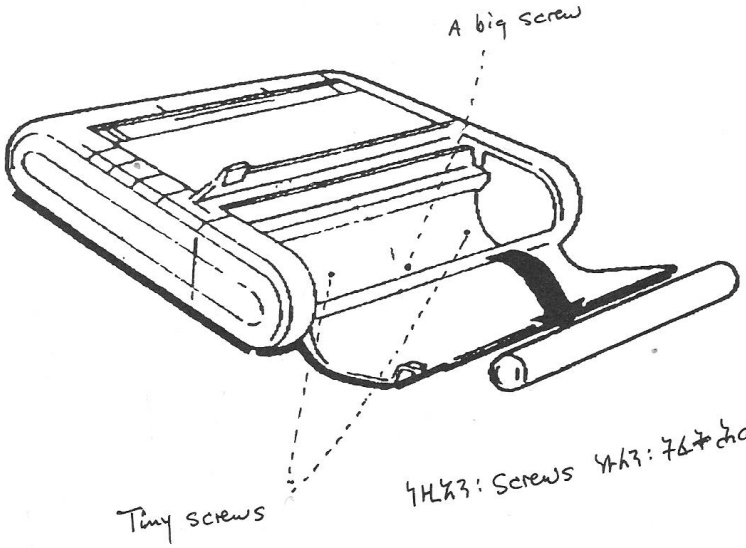

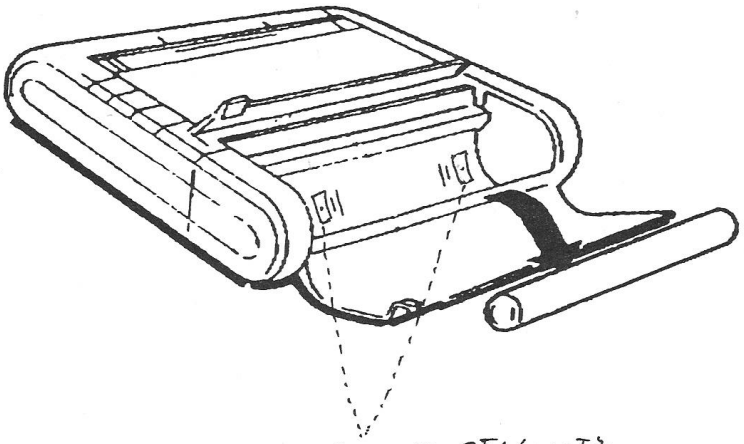

ሚዛ: ይንይን: ንዖግን: ንጹጋም: ከገፍሕ: ከይብላ: ይቅኣሉ: ኣለ
ናብተን: ማይንዳሕት: ዘለዋ: ብማዕኣታዉ: ልክዕ: ስት: ግፍሕ: ናይቲ: ግቸሎች: ወርቸት